SFERE LED IP44

Ø400

Dati tecnici
- Utilizzo su pali e bracci Ø60mm
- Guarnizioni in silicone
- Viteria in acciaio inox A2
- Circuito con n°50 led alimentati a 500mA in FR4
- Rischio fotobiologico RG1, Step Mac Adam 3, CRI ≥80
- Driver incluso
- Solo montaggio diritto (IP44)

Diffusore
- Diffusore in acrilico (PMMA)
- Il polimetilmetacrilato (PMMA) è dotato di eccezionale trasparenza ed è inalterabile alle radiazioni UV
- Disponibile per il montaggio diritto in colore trasparente/semiverniciato nero con verniciatura esterna nera e interna riflettente

Cablaggio
- Cono cablaggio in tecnopolimero rinforzato per ricovero driver
- Aletta frangiluce in tecnopolimero rinforzato
- Cappello di copertura in tecnopolimero rinforzato

Base IP44
- Base in policarbonato autoestinguente V2
- Bloccacavo autoregolante

CE Conforme alle direttive UE

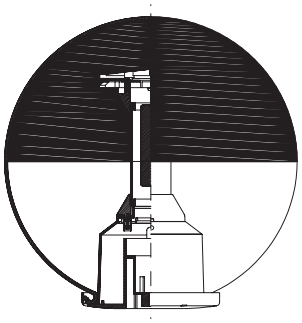

Conforme alle leggi regionali contro l'inquinamento luminoso

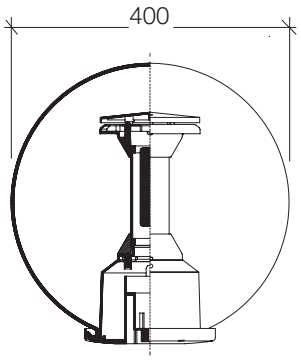

Colori:
Semi verniciato

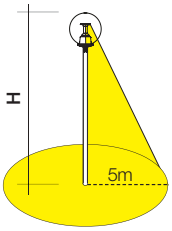

	H m	Emed Lux	Emin Lux
15W LED	4	13	6

Dimensioni	K/Potenza	Semi verniciato	
Ø400mm Diritto	4000K - 16,8W	1010.582T	1
	3000K - 16,8W	1010.584T	1

Sfera led Ø400

Temperatura di colore	Flusso led effettivo	Gradi di protezione IP	IK	Classe di isolamento
3000K 4000K	Ta 25°C	H2O STOP		Classe
3000K/4000K	3000k -16,8 W-1075 lm 4000k -16,8 W 1126 lm	IP44/IP65	IK08	