marecoLUCE

SFERE LED IP65

Ø400

Dati tecnici

- Utilizzo su pali e bracci Ø60mm
- Guarnizioni in silicone
- Viteria in acciaio inox A2
- Circuito con n°50 led alimentati a 500mA in FR4
- Rischio fotobiologico RG1, Step Mac Adam 3, CRI ≥80
- Driver incluso
- Montaggio diritto e rovesciato (IP65)

Diffusore

- Diffusore in acrilico (PMMA)
- Il polimetilmetacrilato (PMMA) è dotato di eccezionale trasparenza ed è inalterabile alle radiazioni UV
- Disponibile per il montaggio diritto in colore trasparente, bianco, o trasparente/semiverniciato nero con verniciatura esterna nera e interna riflettente (versione diritta e rovesciata)

Cablaggio

- Cono cablaggio in tecnopolimero rinforzato per ricovero driver
- Aletta frangiluce in tecnopolimero rinforzato
- Cappello di copertura in tecnopolimero rinforzato

Base IP65

- Base in tecnopolimero rinforzato nero
- Sistema di bloccaggio ad espansione all'interno di pali Ø60mm e bracci Ø60mm

CE Conforme alle direttive UE

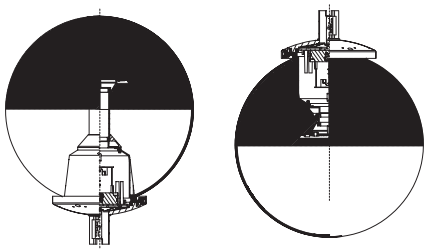

Conforme alle leggi regionali contro l'inquinamento luminoso

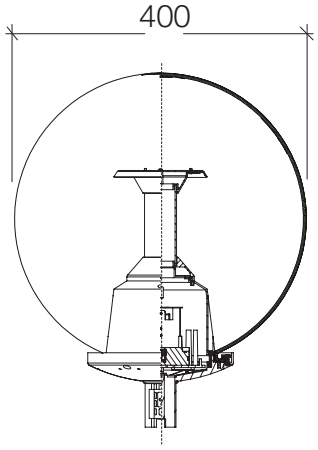

Sfera Led Ø400 trasparente

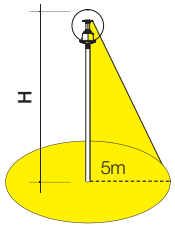

H m	Emed Lux	Emin Lux
4	13	6

Colori:
Bianco
Trasparente
Semi verniciato

Ø400	K/Potenza	Bianco	Trasparente	Semi verniciato	
Diritto	4000K - 16,8W	1100.582B	1100.582T	--	1
	3000K - 16,8W	1100.584B	1100.584T	--	1
	4000K - 16,8W	--	--	1110.582T	1
	3000K - 16,8W	--	--	1110.584T	1
Rovesciato	4000K - 16,8W	--	--	1113.582T	1
	3000K - 16,8W	--	--	1113.584T	1

Sfera led Ø400

Temperatura di colore	Flusso led effettivo	Gradi di protezione IP	IK	Classe di isolamento
3000K 4000K	Ta 25°C	HOT STOP		Classe
3000K/4000K	3000k - 16,8 W -1180 lm (Bianco) 3000k - 16,8 W - 1452 lm (Trasp.) 3000k -16,8 W-1075 lm (Semivern) 3000k - 16,8 W-1898 lm (rovesc.) 4000k - 16,8 W -1237 lm (Bianco) 4000k - 16,8 W - 1521 lm (Trasp.) 4000k -16,8 W 1126 lm (Semivern) 4000k - 16,8W-1989 lm (Rovesc.)	IP44/IP65	IK08	

MADE IN ITALY

I dati riportati possono variare con l'avanzamento della tecnologia. Vi invitiamo a consultare il sito marecoluce.it per avere le informazioni sempre aggiornate.